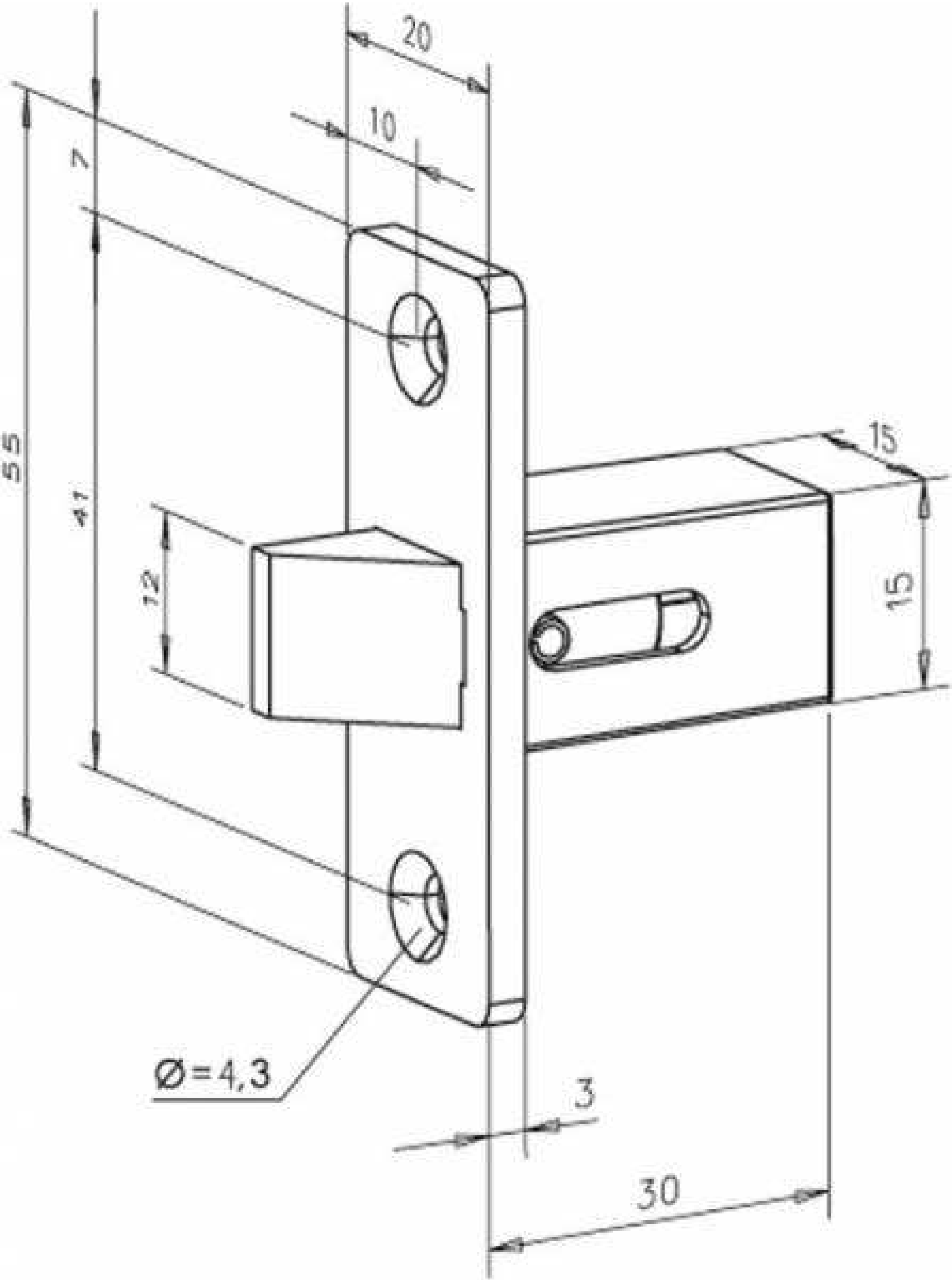
20
10
7
55
47
12
15
15
Ø=4,3
3
30